LENOIR-MEC MAGNETIC SYSTEMS Poste _____	**Séparateur à courants de foucault ED-X**

N° A.R.C.		**Client**	
N° O.F.		**Désignation**	

DESIGNATIONS	ETAT					COMMENTAIRES
Temps prévisionnel : 3,5h **Temps réalisé :**	**Pas concerné**	**Correct**	**A améliorer**	**Pas correct**	**Nécessite remplacement**	
Environnement / aspect général						
Accès au séparateur	☐	☐	☐	☐	☐	
Etat général du séparateur	☐	☐	☐	☐	☐	
Partie A - Convoyeur						
Etat général des verrous	☐	☐	☐	☐	☐	
Etat général des grenouillères	☐	☐	☐	☐	☐	
Etat général des poignées de portes	☐	☐	☐	☐	☐	
Etat général des carters de protection/ des portes	☐	☐	☐	☐	☐	
Aspect général intérieur séparateur	☐	☐	☐	☐	☐	
Contrôle visuel des étanchéités latérales	☐	☐	☐	☐	☐	
Contrôle visuel état extérieur de la bande	☐	☐	☐	☐	☐	
Contrôle visuel état intérieur de la bande	☐	☐	☐	☐	☐	
Contrôle de la tension de bande	☐	☐	☐	☐	☐	
Contrôle état des rouleaux anti-déport de bande	☐	☐	☐	☐	☐	
Contrôle état des détecteurs de déport de bande	☐	☐	☐	☐	☐	
Contrôle état des guides TEFLON déport de bande	☐	☐	☐	☐	☐	
Contrôle état des guide tôle INOX déport de bande	☐	☐	☐	☐	☐	
Contrôle état du racleur de bande	☐	☐	☐	☐	☐	
Contrôle réglage du racleur de bande	☐	☐	☐	☐	☐	
Contrôle réglage des paliers PHUSE-TENDEURS	☐	☐	☐	☐	☐	
Contrôle état du tambour moteur	☐	☐	☐	☐	☐	
Contrôle visuel état virole fibre roue polaire	☐	☐	☐	☐	☐	
Contrôle visuel état déflecteur carbone roue polaire	☐	☐	☐	☐	☐	
Contrôle visuel état caisson roue polaire	☐	☐	☐	☐	☐	
Contrôle état général des vis de fixation virole fibre	☐	☐	☐	☐	☐	
Contrôle état du contrôleur de rotation	☐	☐	☐	☐	☐	

Contrôle et repère du réglage du 3ème rouleau ajustement bande	☐	☐	☐	☐	☐	
Contrôle état des rouleaux "mines"	☐	☐	☐	☐	☐	
Contrôle état du motoréducteur entraînement bande	☐	☐	☐	☐	☐	
Démontage carter de protection (courroie/accouplement) moteur entraînement roue polaire	☐	☐	☐	☐	☐	
Contrôle état des courroies	☐	☐	☐	☐	☐	
Contrôle tension des courroies	☐	☐	☐	☐	☐	
Contrôle état accouplement	☐	☐	☐	☐	☐	
Contrôle alignement moteur	☐	☐	☐	☐	☐	
Contrôle état des paliers/roulements de la virole fibre	☐	☐	☐	☐	☐	
Contrôle graissage des paliers/roulements de la virole fibre	☐	☐	☐	☐	☐	
Contrôle état des paliers/roulements de la roue polaire	☐	☐	☐	☐	☐	
Contrôle graissage des paliers/roulements de la roue polaire	☐	☐	☐	☐	☐	
Contrôle induction roue polaire	☐	☐	☐	☐	☐	
Etat général des câbles d'alimentation, boîtiers de raccordement, connexion	☐	☐	☐	☐	☐	
Nettoyage complet de l'intérieur du séparateur	☐	☐	☐	☐	☐	
Remontage des carters de protection/portes	☐	☐	☐	☐	☐	
Partie B – Caisson de séparation						
Etat général des verrous	☐	☐	☐	☐	☐	
Etat général des grenouillères	☐	☐	☐	☐	☐	
Etat général des poignées de portes	☐	☐	☐	☐	☐	
Etat général des carters de protection/des portes	☐	☐	☐	☐	☐	
Etat général des plexis	☐	☐	☐	☐	☐	
Démontage des carters de protection/des portes	☐	☐	☐	☐	☐	
Aspect général intérieur du caisson de séparation	☐	☐	☐	☐	☐	
Contrôle état du volet	☐	☐	☐	☐	☐	
Contrôle état mécanisme réglage volet	☐	☐	☐	☐	☐	
Contrôle des réglages du volet (archivage des réglages)	☐	☐	☐	☐	☐	
Nettoyage complet de l'intérieur du caisson de séparation	☐	☐	☐	☐	☐	
Remontage des carters de protection/portes	☐	☐	☐	☐	☐	
Partie C – Armoire électrique						
Hors Tension						
Aspect général armoire électrique	☐	☐	☐	☐	☐	
Aspect général boutonnerie façade armoire	☐	☐	☐	☐	☐	
Etat général AU séparateur	☐	☐	☐	☐	☐	

Ouverture armoire électrique	☐	☐	☐	☐	☐	
Etat général intérieur armoire électrique	☐	☐	☐	☐	☐	
Sous Tension						
Vitesse bande relevée	☐	☐	☐	☐	☐	
Vitesse bande conforme process (produits, granulométrie, débit)	☐	☐	☐	☐	☐	
Nouveaux réglages réalisés	☐	☐	☐	☐	☐	
Vitesse roue polaire relevée	☐	☐	☐	☐	☐	
Vitesse roue polaire conforme aux process (type de métaux à éjecter)	☐	☐	☐	☐	☐	
Nouveaux réglages réalisés	☐	☐	☐	☐	☐	
Nouveaux réglages volet de séparation (si nécessaire)	☐	☐	☐	☐	☐	
Contrôle freinage roue polaire	☐	☐	☐	☐	☐	
Temps de freinage constaté	☐	☐	☐	☐	☐	
Vérification des serrages câbles de l'armoire	☐	☐	☐	☐	☐	
Fermeture de l'armoire électrique	☐	☐	☐	☐	☐	

Commentaire général :

En présence du client / Rappel des fréquences de nettoyage et des différents points de contrôle					
Contrôle	**Quotidien**	**Hebdomadaire**	**Mensuel**	**Annuel**	**Commentaires**
Contrôle visuel de la bande	☐	☐	☐	☐	
Contrôle visuel de la virole en fibre époxy	☐	☐	☐	☐	
Contrôle visuel du tambour moteur	☐	☐	☐	☐	
Contrôle échauffement des paliers	☐	☐	☐	☐	
Graissage des paliers	☐	☐	☐	☐	
Nettoyage de l'intérieur du séparateur partie convoyage	☐	☐	☐	☐	
Nettoyage de l'intérieur du séparateur partie caisson de séparation	☐	☐	☐	☐	

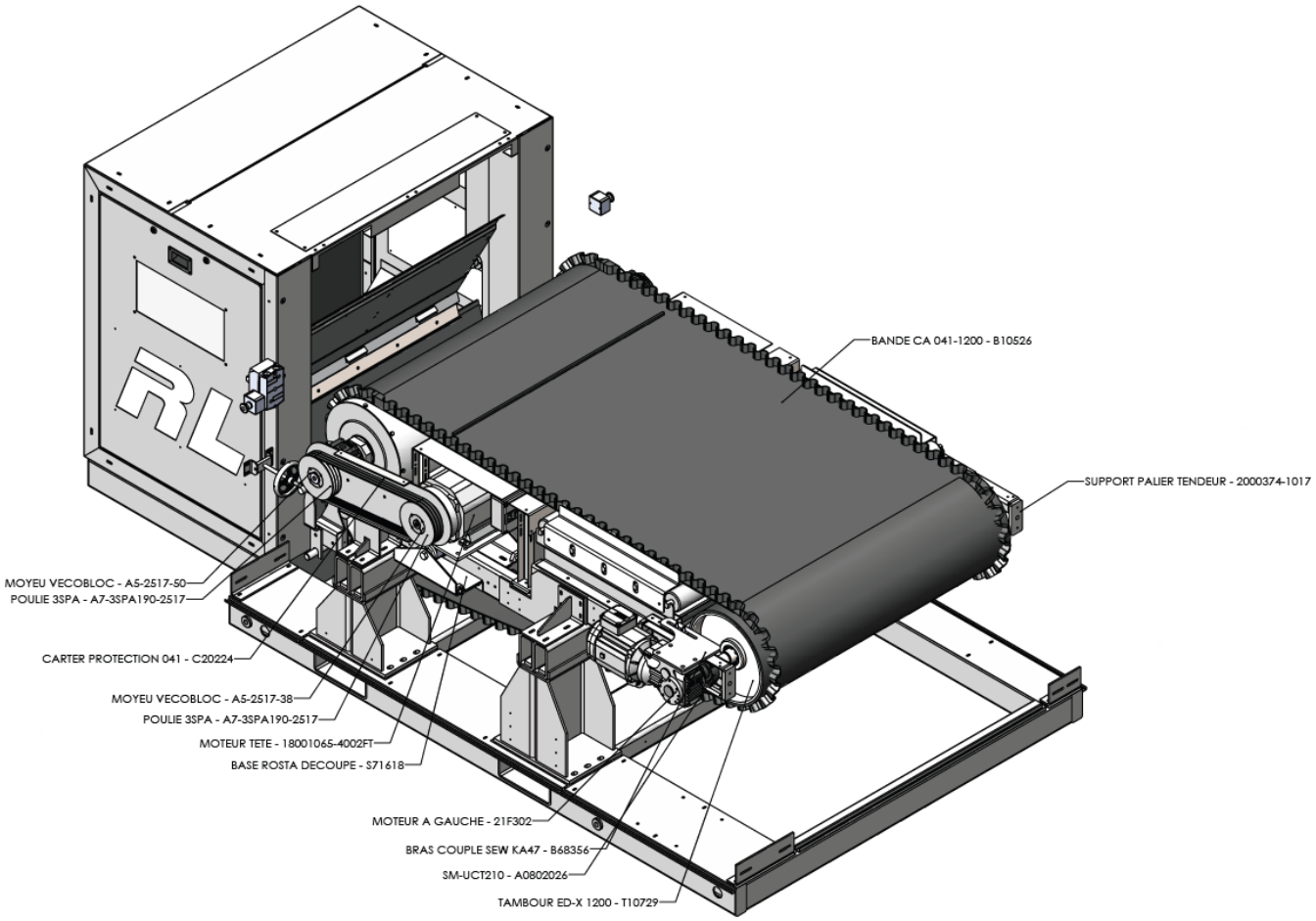

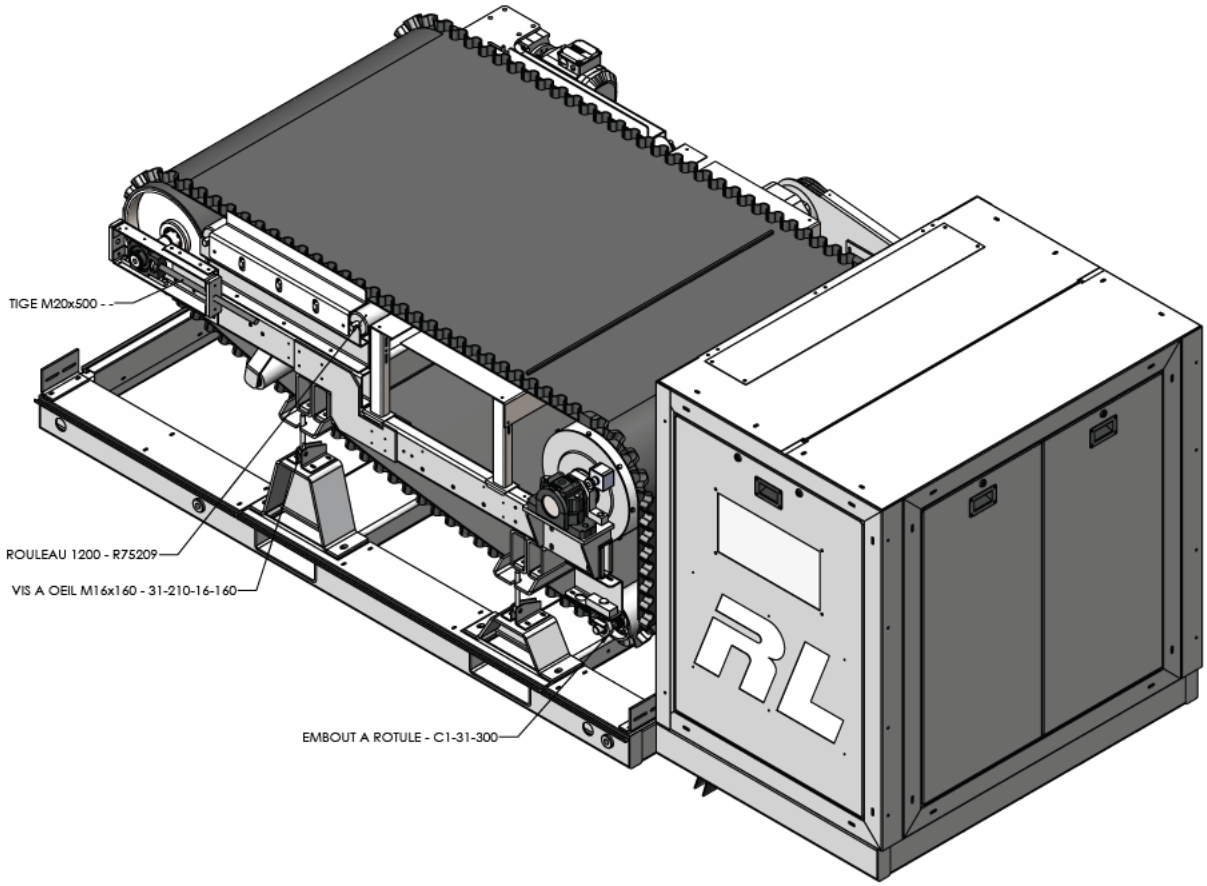

PHOTOS ANNEXES :